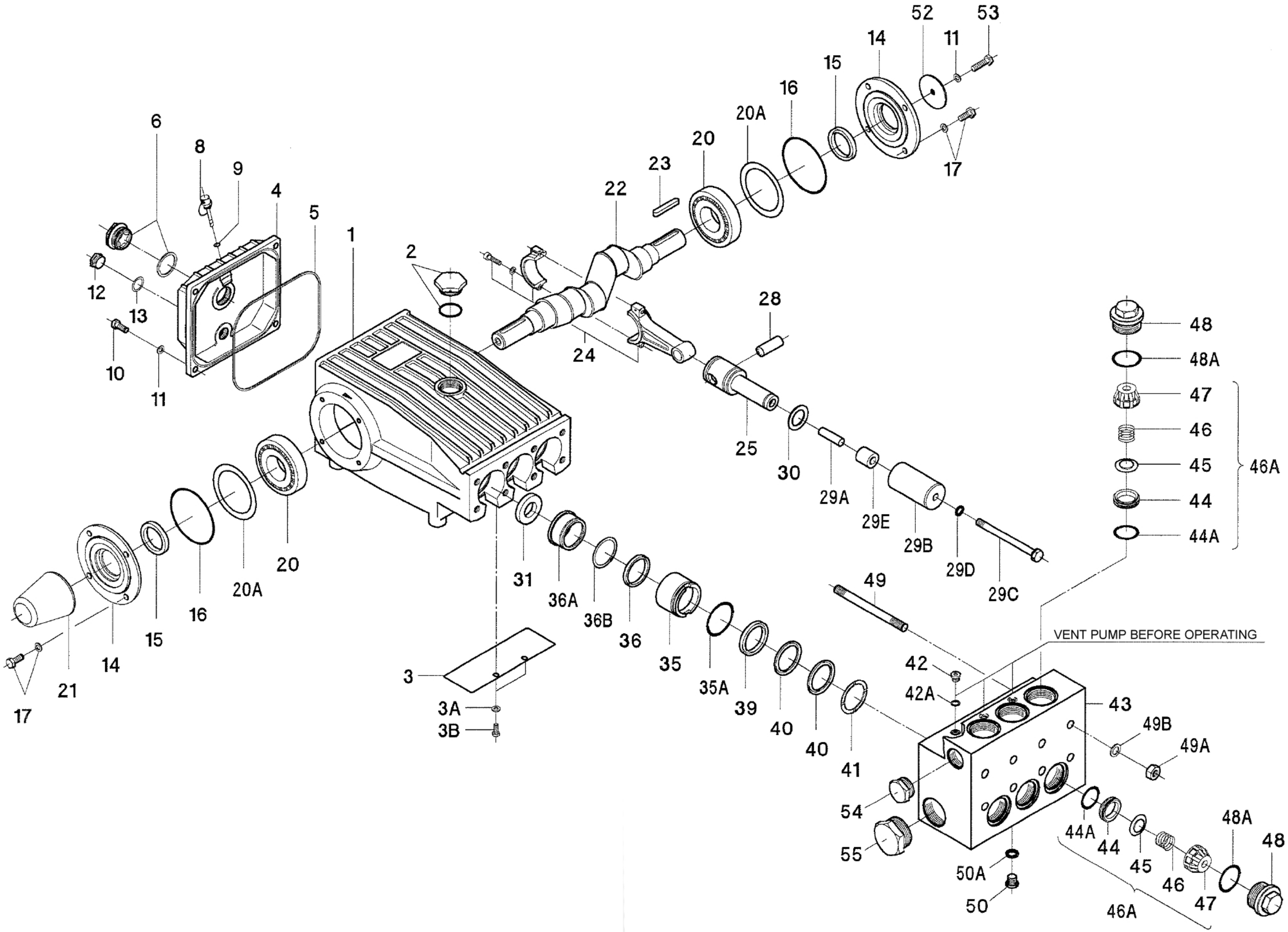
52
53
14
11
15
16
20A
20
23
17
22
6
8
9
4
5
1
2
12
13
10
11
28
24
25
30
29A
29E
29B
29D
29C
48
48A
47
46
45
46A
44
44A
20
20A
16
15
14
21
17
31
36A
36B
36
35
35A
39
40
40
41
49
3
3A
3B
VENT PUMP BEFORE OPERATING
42
42A
43
49B
49A
54
55
44A
44
45
46
47
48A
48
50A
50
46A